

11205SQ

5件式 斷頭螺絲拔取用攻牙組

— 快速容易移除有破損的螺絲, 螺栓, 螺柱

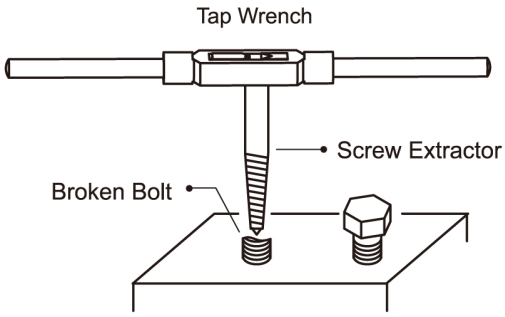

Item	Kg	
11205SQ	0.10	25 / 100

2127-06M
1/8"-1/4"

2127-08M
1/4"-5/16"

2127-11M
5/16"-7/16"

2127-14M
7/16"-9/16"

2127-18M
9/16"-3/4"