

9535M

1-1/2" DR. 公制六角氣動標準套筒

- 鉻鉬合金鋼
- 表面處理：磷酸錳
- 依據DIN 3129

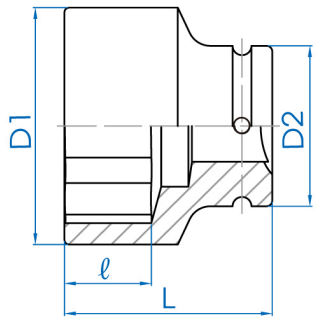

Item	⬡ mm	D1 mm	D2 mm	ℓ mm	L (mm)	g	
953532M	32	56	86	23	80	1393	1 / 6
953533M	33	57	86	23	80	1952	1 / 6
953534M	34	58	86	24	80	1923	1 / 6
953536M	36	62	86	26	80	1994	1 / 6
953538M	38	64	86	26	80	2001	1 / 6
953541M	41	68	86	28	80	2056	1 / 6
953542M	42	70	86	28	80	2081	1 / 6

Item	⬡ mm	D1 mm	D2 mm	ℓ mm	L (mm)	g	
953546M	46	73	86	30	85	2451	1 / 6
953550M	50	78	86	32	85	2246	1 / 6
953555M	55	85	86	36	93	2520	1 / 6
953560M	60	90	86	40	95	2757	1 / 6
953565M	65	96	86	42	100	3134	1 / 6
953570M	70	103	86	46	103	3529	1 / 6
953575M	75	108	86	48	105	3713	1 / 4
953580M	80	115	86	52	105	3934	1 / 4
953585M	85	121	86	55	110	4467	1 / 4
953590M	90	127	86	58	110	4652	1 / 4
953595M	95	134	127	50	110	7224	1 / 1
9535A0M	100	140	127	53	115	7729	1 / 1
9535A5M	105	146	127	53	115	7856	1 / 1
9535B0M	110	152	127	56	125	8845	1 / 1
9535B5M	115	160	127	60	125	9454	1 / 1
9535C0M	120	166	127	62	130	9960	1 / 1
9535C5M	125	172	127	65	135	10826	1 / 1
9535D0M	130	180	127	68	140	13909	1 / 1
9535D5M	135	185	127	70	145	13240	1 / 1
9535E0M	140	190	127	75	150	13570	1 / 1
9535F0M	150	200	127	80	155	14270	1 / 1