

6510M

3/4" DR. 公制十二角輕量化氣動標準套筒

- 鉻鉬合金鋼
- 表面處理：磷酸錳
- 輕量化
- 依據 DIN 3121

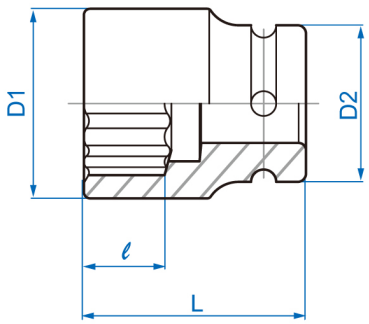

Item	○ mm	D1 mm	D2 mm	ℓ mm	L (mm)	g	
651017M	17	29.0	38	10	50	225	8 / 96
651018M	18	30.0	38	10	50	230	8 / 96
651019M	19	32.0	38	10	50	240	8 / 96
651021M	21	35.0	38	13	50	252	8 / 96
651022M	22	36.0	38	13	50	255	8 / 96
651023M	23	37.0	38	15	50	256	8 / 96
651024M	24	38.0	38	15	50	265	8 / 96

Item	○ mm	D1 mm	D2 mm	ℓ mm	L (mm)	g	
651026M	26	38.0	38	15	53	257	6 / 48
651027M	27	42.0	38	18	53	299	6 / 48
651028M	28	44.0	38	18	53	325	6 / 48
651029M	29	45.0	38	18	53	330	6 / 48
651030M	30	46.0	38	20	53	337	6 / 48