

4835M

1/2" DR. 公制六角氣動薄壁中長套筒

- 鉻鉬合金鋼
- 表面處理：磷酸錳
- 依據 DIN 3121

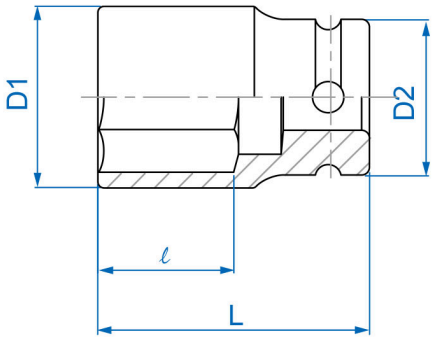

Item	mm	D1 mm	D2 mm	ℓ mm	L (mm)	g	
483510M	10	16	25	20	52	93	10 / 180
483511M	11	17	25	20	52	88	10 / 180
483512M	12	18	25	20	52	92	10 / 180
483513M	13	19	25	20	52	95	10 / 180
483514M	14	21	25	20	52	99	10 / 180
483516M	16	23	25	20	52	101	8 / 80
483517M	17	25	25	23	52	106	8 / 80

Item	⬡ mm	D1 mm	D2 mm	ℓ mm	L (mm)	g	
483519M	19	27	30	23	52	150	8 / 80
483521M	21	29	30	25	52	142	8 / 80
483522M	22	31	30	25	52	158	8 / 80
483523M	23	32	30	26	52	172	8 / 80
483524M	24	33	30	26	52	165	8 / 80
483527M	27	37	30	27	65	249	6 / 60
483530M	30	41	30.5	27	65	294	5 / 50