


# 9TY132E

## 3噸 油壓臥式千斤頂

- 節省空間設計，適用於汽車
- 大前輪與後旋轉腳輪提供容易移動與定位

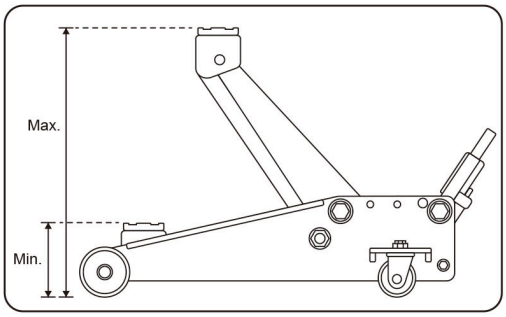




• Wide Front Wheels



• Flexible Casters

| Item | Capacity (Ton) | Min Height (mm) | Max Height (mm) | N.W. (Kg) | Cuft |
|---|---|---|---|---|---|
| 9TY132E-03A-B | 3 | 130 | 465 | 29.3 | 1.9 |