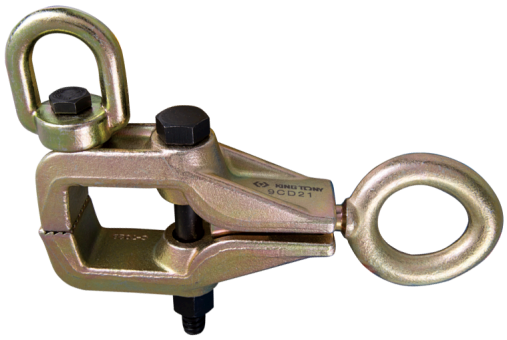

9CD21

寬型鈑金夾鉗

- 鉻鉬合金鋼
- 鉗口寬度：37 mm
- 兩個拉緊齒狀鉗口，有好的咬持力
- 3噸直行拉力，2噸橫向拉力

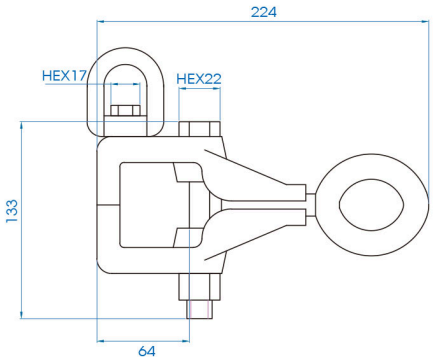

Item	Kg	
9CD21	2.45	1 / 6