

9CD14

平型鈑金夾鉗

- 鉻鉬合金鋼
- 鉗口寬度：32 mm
- 3噸直行拉力

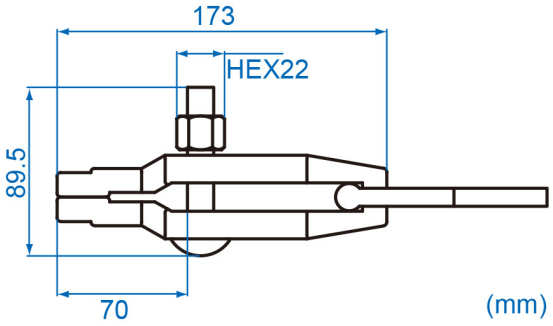

Item	Kg	
9CD14	1.83	1 / 10