

609622M

3/4" DR. 公制六角氣動起子變換頭 22 mm

- 適用於重型作業，如機械設備使用
- 固定止付螺絲設計，確保起子頭在高強度使用下仍能穩固不脫落
- 可更換式衝擊起子頭適用於 22 mm 六角套筒
- 起子頭固定座與可更換式衝擊起子頭皆採用鉻鉬合金鋼製造，具備優異的耐衝擊強度，並採用防腐蝕黑色磷酸鹽表面處理
- DIN 3121



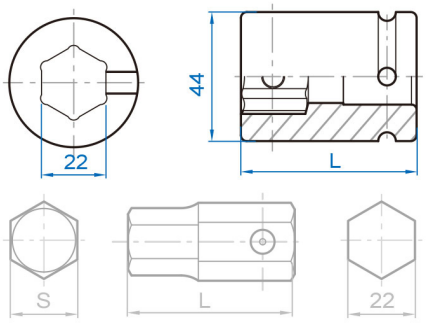

Item	S mm	mm	L (mm)	Max. Torq (Nm)	g	
609622M	-	22	60.0	-	530	6 / 48
195419H	H19	22	54.5	1577	159	12 / 120
195422H	H22	22	54.5	2436	176	12 / 120
195424H	H24	22	54.5	2436	191	10 / 100
195427H	H27	22	54.5	2436	217	10 / 100

Item	S mm	mm	L (mm)	Max. Torq (Nm)	g	
195430H	H30	22	54.5	2436	248	6 / 60
195432H	H32	22	54.5	2436	276	6 / 60