

9AE53

二爪雙向簡易型機油芯扳手

- 配合扭力扳手裝機油芯，適合修配廠或組裝廠使用，開口能力為80-115 mm
- 產品附1/2”DR接頭，可適用不同市場區域1/2”DR的扳手

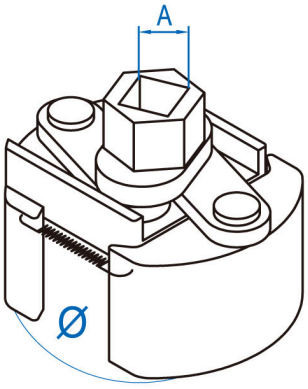

Item	A (inch)	Ø mm inch	g	
9AE53-115	1/2	80~115 3-1/8~4-1/2	667	1 / 6