

9AT1406E

雙凸輪軸正時固定正具-汽油(FORD)

— 此套件包含VCT設定盤，凸輪軸設定盤，曲軸TDC定位銷，張緊器固定銷和飛輪固定工具

— 適用於福特 1.6 Ti-VCT雙凸輪軸的16V Duratec汽油引擎

— 在替換正時皮帶期間，用在進氣與排氣的凸輪軸來調整VCT 正時

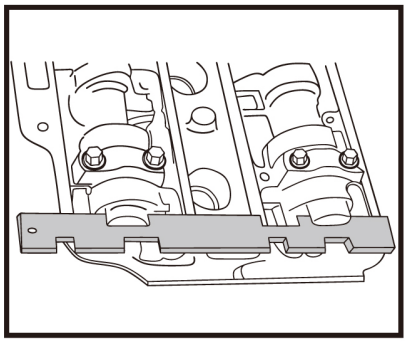

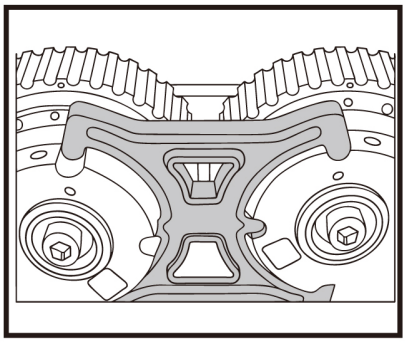

Item	MODEL	ENGINE CODE	g	
9AT1406E	Ford Focus C-Max (03-08) Focus (04-08) Mondeo (07-08)	HXDA	1640.0	1 / 10

A&E
flywheel locking tool

B
camshaft setting plate



C
crankshaft TDC location pin



D
tensioner locking pin



F
VCT setting plate



G
crankshaft pulley alignment tool