

9-42154GP

4件式 扣環鉗工具箱組套

- 使用 #2 底盤 (163 x 263mm)
- 適用 B1 抽屜空間(172 x 275mm)

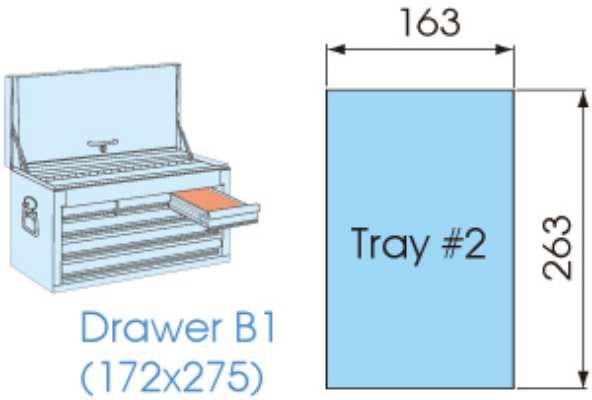

Item	Kg	
9-42154GP	0.6	1 / 10

66HB
7", Øtips: 1.8, Capacity: 19~60

66HS
7", Øtips: 1.8, Capacity: 19~60

66SB
7", Øtips: 1.8, Capacity: 19~60

66SS
7", Øtips: 1.8, Capacity: 19~60