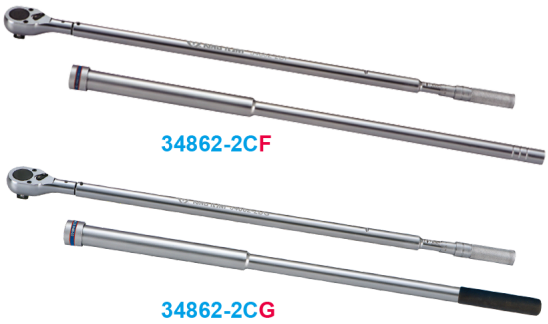

34862-2C

1" DR. 雙刻度雙向特長型扭力扳手(英呎磅 & 牛頓米)

- 單刻度 - 牛頓米與呎磅
- 容易調整扭力
- 品質符合 DIN ISO 6789:2017 & ASME B107.300-2010
- 扭力公差 ±3%(正轉)
- 順時計 / 逆時計使用
- 扭力產品必須定期回公正單位做扭力校正以確保扭力值準確。建議的校正時間為使用一年或者是使用5,000次以上

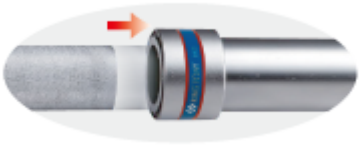

Item	Square Drive	Torque Range ft · lb	Incr.	Torque Range Nm	Incr.	Overall Length mm	Kg		Square Drive
34862-2CG	1"	200~1000 ft·lb	5 ft·lb	305~1322 N·m	6.8 N·m	1850	12.20	1 / 2	
34862-2CF	1"	200~1000 ft·lb	5 ft·lb	305~1322 N·m	6.8 N·m	1850	12.20	1 / 2	