


# 6514M

## Dado para Rueda Trasera de 3/4" DR.

- Material - acero de aleación al cromo molibdeno
- Acabado - fosfatado
- Engranaje de 3/4" DR.
- 4 puntos
- Tamaño métrico
- DIN 3121

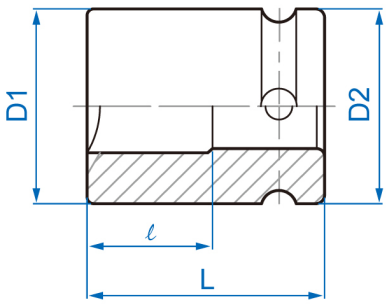


| Item | SQ | D1 mm | D2 mm | ℓ mm | L (mm) | g | |
|---|---|---|---|---|---|---|---|
| 651417M | 17 | 39.8 | 34 | 28 | 53 | 353 | 1 / 24 |
| 651419M | 19 | 39.8 | 34 | 28 | 53 | 339 | 1 / 24 |
| 651420M | 20 | 41.8 | 36 | 28 | 53 | 381 | 1 / 24 |
| 651421M | 21 | 41.8 | 36 | 28 | 53 | 369 | 1 / 24 |