

6435M

Dado de Impacto de 6 Puntos Profundo Métrico de 3/4" DR.

- Dado de impacto de 6 pt. hexagonal
- Material - acero de aleación al cromo molibdeno
- Acabado - fosfatado
- Engranaje de 3/4" DR.
- 6 puntos
- Tamaño métrico
- DIN 3121

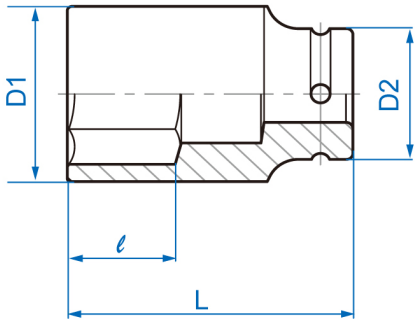

Item	mm	D1 mm	D2 mm	ℓ mm	L (mm)	g	
643519M	19	32	44	16	90	546	1 / 24
643521M	21	35	44	18	90	567	1 / 24
643522M	22	36	44	18	90	578	1 / 24

Item	⬡ mm	D1 mm	D2 mm	ℓ mm	L (mm)	g	
643523M	23	37	44	23	90	596	1 / 24
643524M	24	38	44	23	90	598	1 / 24
643525M	25	40	44	23	90	630	1 / 24
643526M	26	40	44	23	90	600	1 / 24
643527M	27	42	44	27	90	625	1 / 24
643528M	28	44	44	27	90	666	1 / 24
643529M	29	45	44	27	90	666	1 / 24
643530M	30	46	44	27	90	693	1 / 24
643532M	32	48	44	30	90	727	1 / 24
643533M	33	50	44	30	90	792	1 / 24
643534M	34	51	44	32	90	795	1 / 24
643535M	35	52	44	32	90	811	1 / 24
643536M	36	53	44	32	90	818	1 / 24
643538M	38	56	44	34	90	882	1 / 24
643540M	40	58	44	34	90	926	1 / 24
643541M	41	59	44	34	90	936	1 / 24
643542M	42	61	44	36	95	1047	1 / 24
643543M	43	62	44	38	95	1092	1 / 10
643544M	44	64	44	38	95	1159	1 / 10
643546M	46	66	44	38	95	1239	1 / 10
643548M	48	68	44	40	95	1218	1 / 10

Item	⬡ mm	D1 mm	D2 mm	ℓ mm	L (mm)	g	
643550M	50	71	44	40	95	1317	1 / 10
643555M	55	77	54	45	100	1799	1 / 10
643560M	60	84.5	54	50	100	2042	1 / 6
643565M	65	86.5	54	54	100	1904	1 / 6