

9TYS422

Gato de tornillo de 2 toneladas

- Diseño de principio en espiral, fácil de operar, resistente y duradero
- Construcción de acero resistente para mayor durabilidad
- Incluye barra de velocidad con mango giratorio

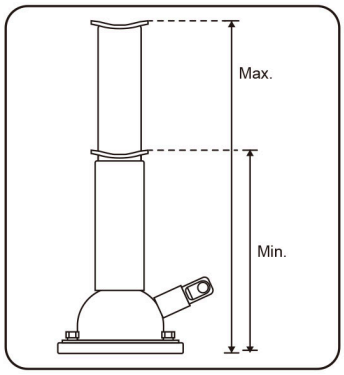

Item	Capacity (Ton)	Min Height (mm)	Max Height (mm)	N.W. (Kg)	Cuft
9TYS422-20A-B	2	215	485	4.35	0.18