

9TYS416

Gato de tijera de 2 toneladas

- La simple acción de giro eleva rápidamente los vehículos
- Se pliega de manera compacta para adaptarse a la mayoría de los maleteros o compartimentos de herramientas
- Construcción de acero resistente para mayor durabilidad
- Incluye barra de velocidad con mango giratorio

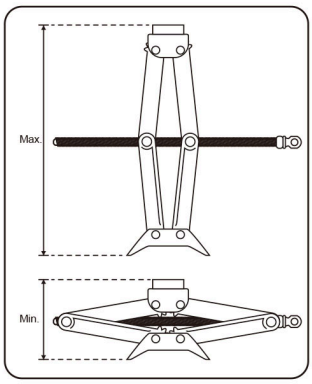

Item	Capacity (Ton)	Min Height (mm)	Max Height (mm)	N.W. (Kg)	Cuft
9TYS416-20A-B	2	120	413	3.15	0.27