

9BC24A

Juego de Herramienta para Pistón de Pinza de Frenos de 3 Piezas

- Diseñado para rebobinar pistón de freno con rosca derecha
- Completo con placa de reacción y adaptador de doble cara
- Rápido y fácil de usar, evita daño al pistón y al fuelle
- Se adecua a la mayoría de los vehículos europeos y japoneses

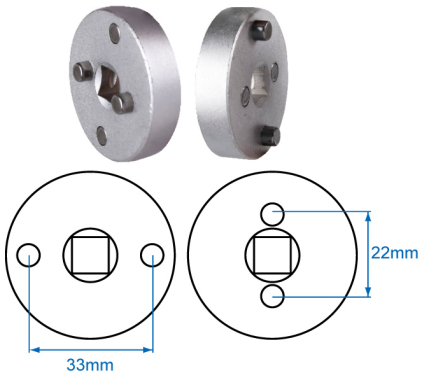

Item	A (mm)	B (mm)	Kg	
9BC24A	22	33	0.7	5 / 30