

7916M

Cortador de Tubo para Cobre de

- Para tubos de cobre
- Fácil de usar en espacios reducidos
- Autoalineación para ajuste





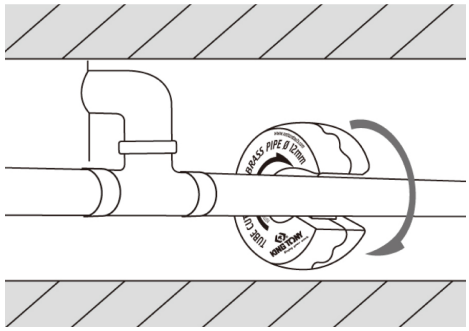

Item	mm	max(mm)	Overall Length mm	g	
7916-12M	12	1.2	52	176	10 / 100
7916-15M	15	1.2	56	207	10 / 100
7916-21M	21	1.2	68	248	10 / 60
7916-0111	Spare	cutting blade		11	25 / 250