

34862-3CF

Llave de Torque Ajustable para Trabajo Pesado de 1" DR. (Inglés y Newton Metro)

- Doble Escala - Inglesa y Newton Metro (pie libra / N·m)
- Diseño para fácil ajuste del par de torsión
- Calidad acorde con DIN ISO 6789:2017 y ASME B107.300-2010
- Tolerancia del par de torsión ±3%(CW)
- Dirección CW/CCW
- La calibración debe hacerse regularmente para garantizar la precisión. El período de calibración sugerido es al menos cada 12 meses o 5000 veces de uso

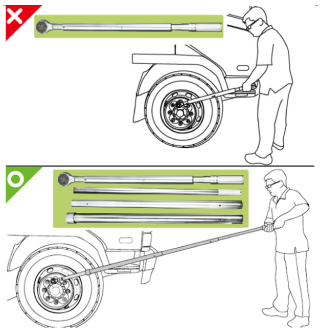

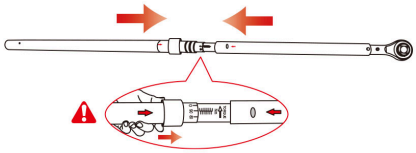

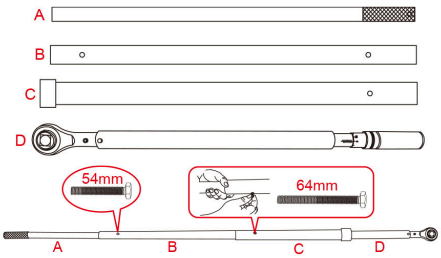

Item	Square Drive	Torque Range ft · lb	Incr.	Torque Range Nm	Incr.	Overall Length mm	Kg		Square Drive
34862-3CF	1"	400~2000 ft·lb	10 ft·lb	610~2644 N·m	13.55 N·m	2755	23.99	1 / 1	