

B535M

Dado de Impacto de 6 Puntos Estándar Métrico de 3-1/2" DR.

- Dado de impacto de 6 pt. hexagonal
- Material - acero de aleación al cromo molibdeno
- Acabado - fosfatado
- Engranaje de 3-1/2"
- 6 puntos
- Tamaño métrico
- DIN 3129

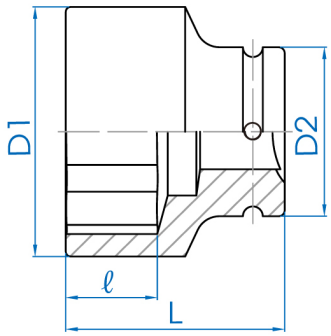

Item	mm	D1 mm	D2 mm	ℓ mm	L (mm)	g	
B535105M	105	165	175	70	175	18736	1 / 1
B535110M	110	170	175	75	175	19192	1 / 1
B535115M	115	175	175	78	180	19740	1 / 1

Item	⬡ mm	D1 mm	D2 mm	ℓ mm	L (mm)	g	📦/📦
B535120M	120	180	175	80	185	20249	1 / 1
B535125M	125	185	175	82	185	21866	1 / 1
B535130M	130	190	175	85	194	22709	1 / 1
B535135M	135	200	175	90	120	24242	1 / 1
B535140M	140	205	175	95	205	25594	1 / 1
B535145M	145	210	200	95	210	31125	1 / 1
B535150M	150	215	200	100	210	32386	1 / 1
B535160M	160	230	200	100	220	35851	1 / 1
B535165M	165	235	200	105	224	37929	1 / 1
B535170M	170	240	200	105	225	38715	1 / 1
B535175M	175	245	200	110	230	40057	1 / 1
B535180M	180	255	200	110	230	43773	1 / 1
B535185M	185	260	200	110	235	46944	1 / 1
B535190M	190	270	200	115	249	50602	1 / 1
B535200M	200	280	200	120	245	52902	1 / 1
B535210M	210	290	200	125	250	57508	1 / 1
B535215M	215	300	200	125	250	60066	1 / 1
B535225M	225	310	200	135	265	61504	1 / 1
B535235M	235	315	200	140	267	67914	1 / 1
	(	According	to	order	)		