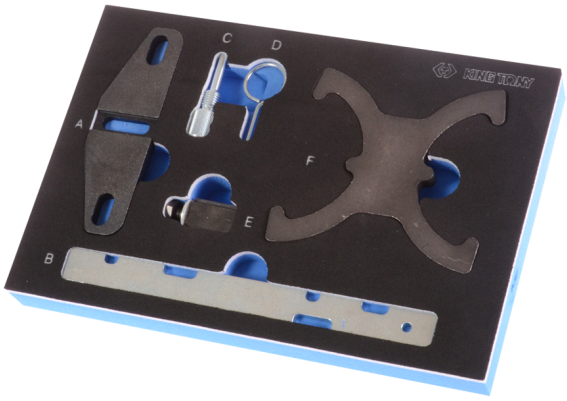

9AT1406E

Juego de Herramientas de Reglaje del Árbol de Levas Doble del Motor de Gasolina y del Motor Diesel (FORD)

- El juego incluye herramientas de placa de ajuste VCT, de placa de ajuste del árbol de levas, pasador de posición TDC del cigüeñal, pasador tensor y bloqueo de volante
- Acto para Motor de gasolina Duratec 16v. de FORD 1,6 árbol de levas doble VCT-Ti
- Use para ajustar el tiempo VCT en el árbol de levas de entrada y escape durante el reemplazo de la correa de distribución

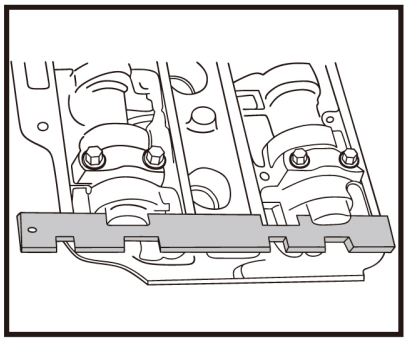

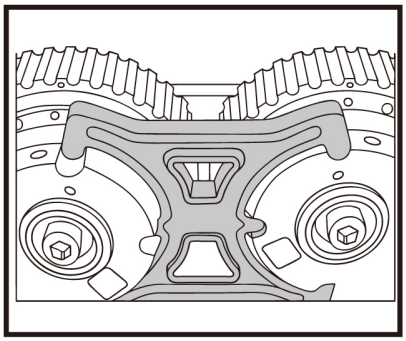

Item	MODEL	ENGINE CODE	g	
9AT1406E	Ford Focus C-Max (03-08) Focus (04-08) Mondeo (07-08)	HXDA	1640.0	1 / 10



A&E
flywheel locking tool



B
camshaft setting plate



C
crankshaft TDC location pin



D
tensioner locking pin



F
VCT setting plate



G
crankshaft pulley alignment tool