

409616M

Portapuntas de impacto de 1/2" DR. 16 mm

- El diseño con tornillo prisionero asegura que las puntas permanezcan en su lugar incluso durante un uso intensivo
- Las puntas de impacto intercambiables son adecuadas para vasos hexagonales de 16 mm
- Tanto el portapuntas como las puntas de impacto intercambiables están fabricados en acero aleado de cromo-molibdeno para ofrecer resistencia a impactos, con un acabado de fosfato negro anticorrosión
- DIN 3121



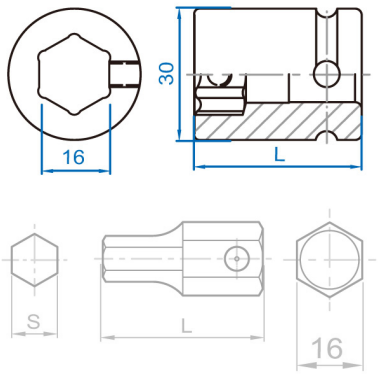

Item	S mm	mm	L (mm)	Max. Torq (Nm)	g	
409616M	-	16	38	680.0	145	10 / 160
174010H	H10	16	40	264.0	46	20 / 400
174012H	H12	16	40	480.0	52	20 / 400

Item	S mm	 mm	L (mm)	Max. Torq (Nm)		
174014H	H14	16	40	684.0	60	20 / 200
174017H	H17	16	40	680.0	73	20 / 200
174019H	H19	16	40	680.0	80	20 / 200
174022H	H22	16	40	680.0	97	12 / 120