

9-2548CR01

Juego de Dados de 6 Puntos de 1/4" DR. de 48 Piezas para Caja de Herramientas

- Juego de dados de 6 pt. hexagonal
- Categoría de bandeja #2 (163 x 263mm)
- Cajón B1(172 x 275mm)

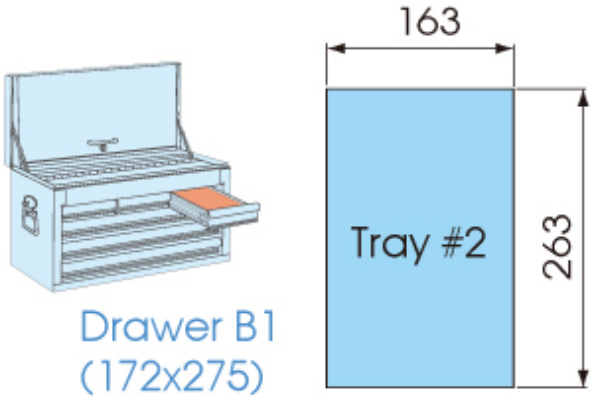

Item	Kg	
9-2548CR01	1.28	1 / 10

2221
2" , 4"



2235M
4 , 5 , 5.5 , 6 , 7 , 8 , 9 , 10 , 11 , 12 , 13



2235S

5/32 , 3/16 , 7/32 , 1/4 , 9/32 , 5/16 , 11/32 , 3/8 , 7/16 , 1/2



2335M

4 , 4.5 , 5 , 5.5 , 6 , 7 , 8 , 9 , 10 , 11 , 12 , 13



2335S

5/32, 3/16, 7/32, 1/4, 9/32, 5/16, 11/32, 3/8, 7/16, 1/2



2769-55P



2792



2813