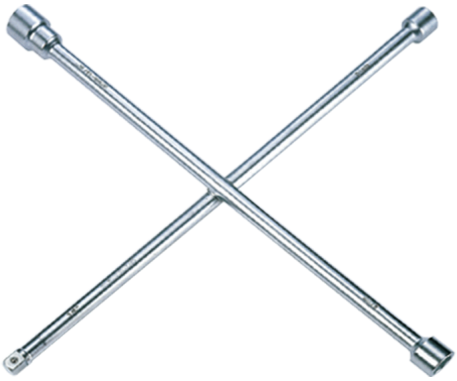

1993

轮胎扳手

- 铬钒合金钢
- 适用于大多数车辆的轮胎螺帽(公制)
- 抛光, 镀铬

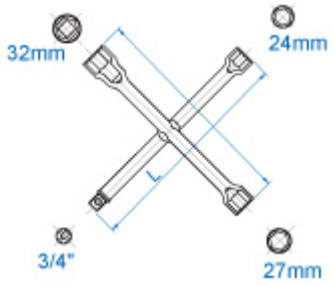

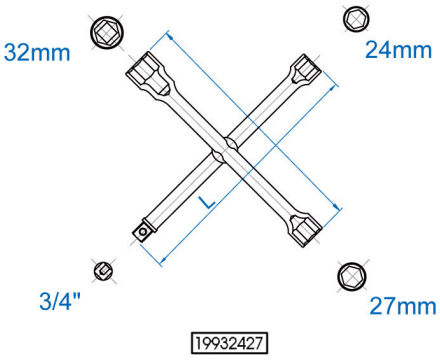

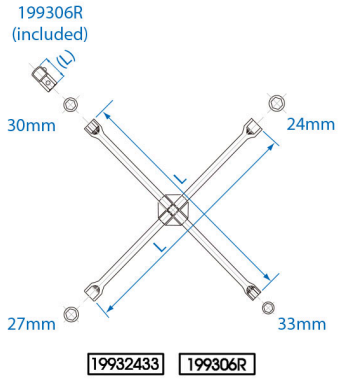

Item	mm	inch	L (mm)	g	
19932427	24 , 27 , 32	3/4"	700	4333	4
19932433	24,27,30,33	3/4"	700	5.02	2
199306R	30	3/4"	48	0.21	-