

6514M

3/4" DR. 公制气动卡车轮胎套筒

- 铬钼合金钢
- 表面处理：磷酸锰
- 依据 DIN 3121

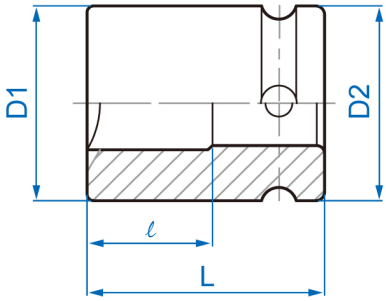

Item	SQ	D1 mm	D2 mm	ℓ mm	L (mm)	g	
651417M	17	39.8	34	28	53	353	1 / 24
651419M	19	39.8	34	28	53	339	1 / 24
651420M	20	41.8	36	28	53	381	1 / 24
651421M	21	41.8	36	28	53	369	1 / 24