

8015M

1" DR. 公制六角气动起子头套筒

- 铬钼合金钢
- 表面处理：磷酸锰
- 依据 DIN 3121

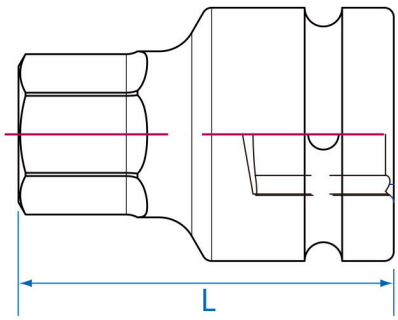

Item	mm	Length (mm)	g	
801519M	H19	80	656	1 / 24
801522M	H22	80	720	1 / 24
801524M	H24	80	741	1 / 24
801527M	H27	80	776	1 / 24
801530M	H30	80	820	1 / 24
801532M	H32	80	851	1 / 24
801536M	H36	80	921	1 / 24