

9TYT138

3吨 油压卧式千斤顶

- 垫子可提供额外的高度调整
- 额外的提手，可方便运送

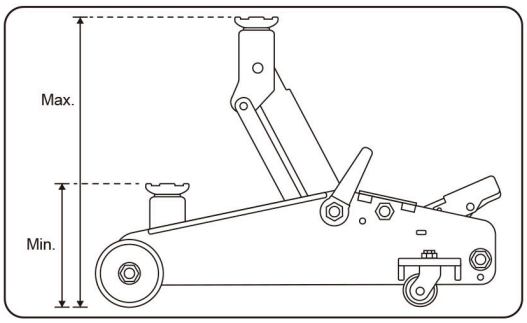

Item	Capacity (Ton)	Min Height (mm)	Max Height (mm)	N.W. (Kg)	Cuft
9TYT138-03A-B	3	192	533	19.3	1.22