

9TYS421

2吨 螺旋式千斤顶

- 螺旋原理设计，操作简单，坚固
- 耐用的重型钢结构
- 含可旋转握把的速度杆

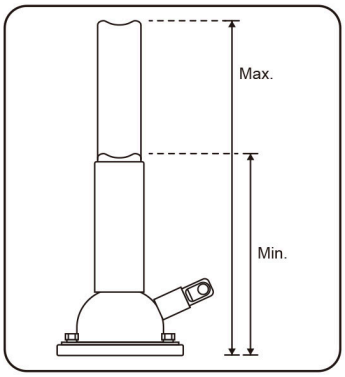

Item	Capacity (Ton)	Min Height (mm)	Max Height (mm)	N.W. (Kg)	Cuft
9TYS421-20A-B	2	215	485	4.35	0.18