

9TY138

2.25T吨 油压卧式千斤顶

- 大前输与万向后轮，可轻松移动与定位
- 提供稳定性和强度
- 安全阀可防止超重

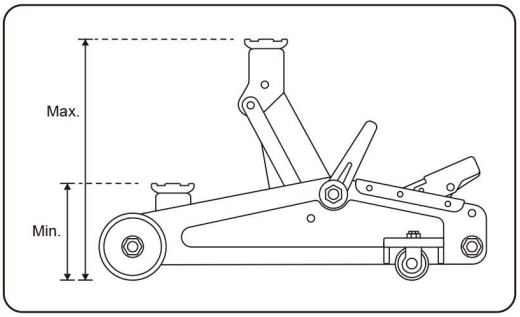

Item	Capacity (Ton)	Min Height (mm)	Max Height (mm)	N.W. (Kg)	Cuft
9TY138-225A-B	2.25	130	375	11.7	0.77
9TY138A-225A-B	2.25	130	375	11.7	0.79 (Blow case)