

34862-3CF

1" DR. 双刻度双向超长型扭力扳手(英呎磅 & 牛頓米)

- 双刻度 - 呎磅与牛顿米
- 容易调整扭力
- 品质符合 DIN ISO 6789:2017 & ASME B107.300-2010
- 扭力公差 ±3%(正转)
- 顺时计 / 逆时计使用
- 扭力产品必须定期回公正单位做扭力校正以确保扭力值准确。建议的校正时间为使用一年或者是使用5,000次以上

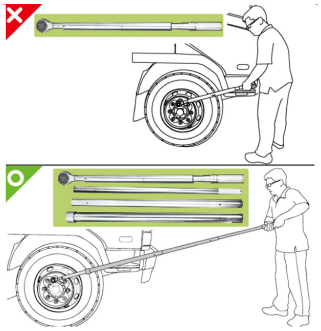

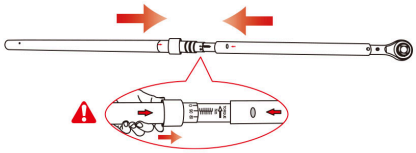

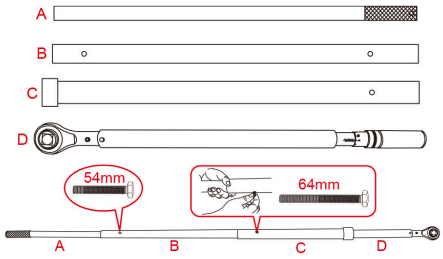

Item	Square Drive	Torque Range ft · lb	Incr.	Torque Range Nm	Incr.	Overall Length mm	Kg		Square Drive
34862-3CF	1"	400~2000 ft·lb	10 ft·lb	610~2644 N·m	13.55 N·m	2755	23.99	1 / 1	