

33672-160

3/4" DR. 轻量化气动扳手

- 3/4" DR. 轻量化工业级气动扳手
- 多段变速
- 6"长钻
- 标准螺丝尺寸：1-3/16" inch / M30
- 风管尺寸：3/4" ID
- 平均空气消耗：241L/min 8.5 CFM
- 噪音：106.0DBA
- 振动：13.80 m/s²
-

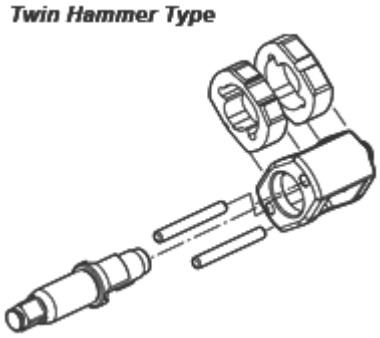



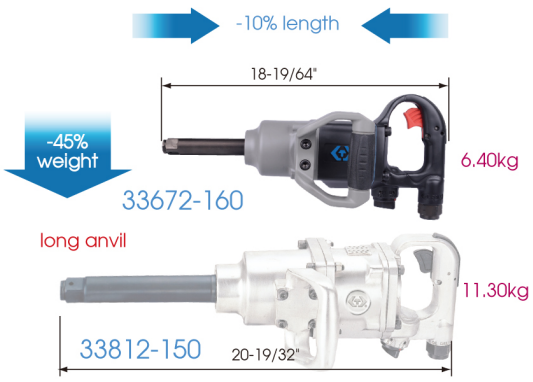

Item	Square drive inch	Square drive mm	Free Speed R.P.M	Max. Torque ft.lb	Max. Torque Nm	Overall Length (mm)	Overall Length (inch)	Air inlet inch	Net weight kgs	Net weight lbs	
33672-160	3/4"	19.05	5,500	1600	2170	465	18-19/64"	1/2" BSPT / NPT	6.40	14.11	1 / 2