

33671-160

3/4" DR. 轻量化气动扳手

- 3/4" DR. 轻量化工业级气动扳手
- 多段变速
- 标准钻
- 标准螺丝尺寸：1-3/16" inch / M30
- 风管尺寸：3/4" ID
- 平均空气消耗：241L/min 8.5 CFM
- 噪音：105.0DBA
- 振动：15.40 m/s²

Twin Hammer Type

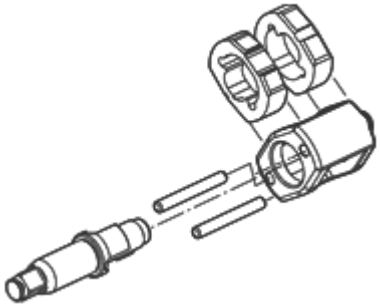

Item	Square drive inch / mm	Free Speed R.P.M	Max. Torque ft.lb / Nm	Overall Length (mm) (inch)	Air inlet inch	Net weight kgs / lbs	
33671-160	3/4" 19.05	5,500	1600 2170	318 12-1/2"	1/2" BSPT / NPT	5.70 12.57	1 / 2