

3351M

3/8" DR. 六角可摇式鸭爪套筒扳手

- 铬钒合金钢，抛光，镀铬
- 4球槽定位功能
- 可摇的头部折迭可达到200°
- 能与F杆，T杆来使用
- 适用于所有的液压，燃油，刹车油，电动工具，汽修工具，和气动工具的工作环境
- 依据 DIN 312

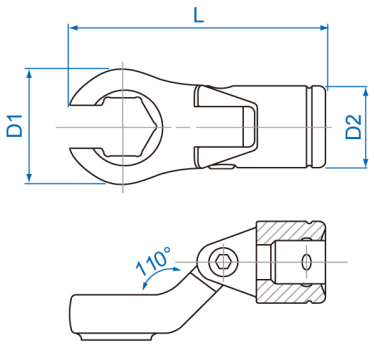

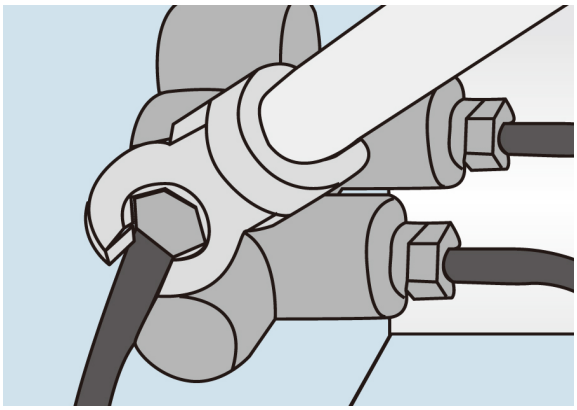

Item	mm	D1 mm	D2 mm	L (mm)	g	
335108M	8	15.0	18.8	45.0	45	12 / 360
335109M	9	18.0	18.8	49.0	48	12 / 360
335110M	10	18.0	18.8	49.0	49	12 / 360
335111M	11	22.0	18.8	53.0	57	12 / 360
335112M	12	22.0	18.8	53.0	57	12 / 360

Item	mm	D1 mm	D2 mm	L (mm)	g	
335113M	13	26.0	18.8	60.0	77	12 / 240
335114M	14	26.0	18.8	60.0	76	12 / 240
335115M	15	27.0	18.8	60.0	76	12 / 240
335116M	16	32.0	24.7	73.5	153	6 / 96
335117M	17	33.0	24.7	73.5	153	6 / 96
335118M	18	33.0	24.7	73.5	150	6 / 96
335119M	19	33.3	24.7	73.5	153	6 / 96