

9-40102GP

2件式 钳子工具箱组套

- 使用 #2 底盘 (163 x 263mm)
- 适用 B1 抽屉空间(172 x 275mm)

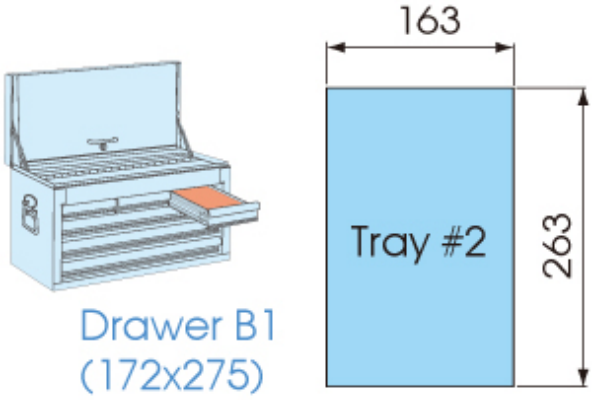

Item	Kg	
9-40102GP	1.0	1 / 10



6011-10



6511-10