

9-2548CR

48件式 1/4" DR. 工具箱组套

- 使用 #2 底盘 (163 x 263mm)
- 适用 B1 抽屉空间(172 x 275mm)

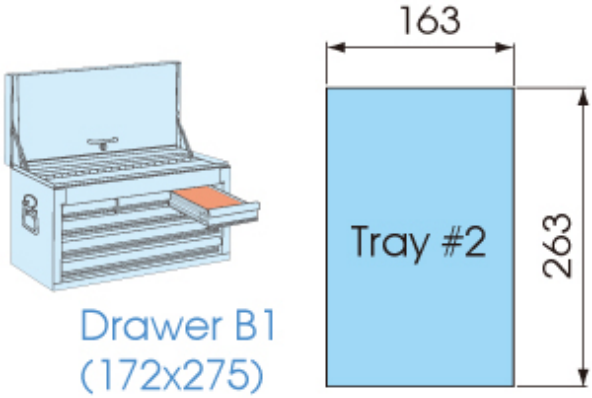

Item	Kg	
9-2548CR	1.28	1 / 10

2221
2" , 4"



2235M
4 , 5 , 5.5 , 6 , 7 , 8 , 9 , 10 , 11 , 12 , 13



2235S
5/32 , 3/16 , 7/32 , 1/4 , 9/32 , 5/16 , 11/32 , 3/8 , 7/16 , 1/2



2335M
4 , 4.5 , 5 , 5.5 , 6 , 7 , 8 , 9 , 10 , 11 , 12 , 13



2335S

5/32 , 3/16 , 7/32 , 1/4 , 9/32 , 5/16 , 11/32 , 3/8 , 7/16 , 1/2



2779-55G



2792



2813